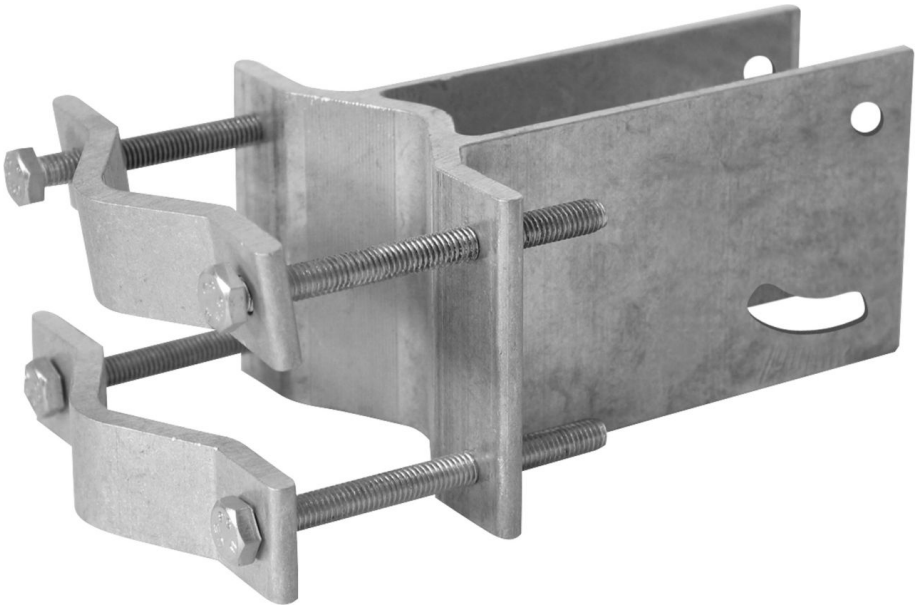

Raccordo per tubo

Supporto per palo per DIGIDISH 33/45 e SATMAN 33/45, adatto a tubi con diametro da 30 a 63 mm

EAN	Colore	Cod. art.	Peso (Cartone)	Peso	Apparecchio (LargxAltxProf)	Cartone
4019588005006	argento	0000/0500	272	272	11,5 x 6 x 9	11,5 x 6 x 11,5

CONTENUTO DELLA CONFEZIONE